第 5 回
アスパスプリングカップ小学生サッカー大会
5年生以下の部

1・目　　的　お互いをリスペクトし、勝利にこだわらず、技術向上を目的とし、
サッカーの楽しみを共有し、各チームの親睦を目的とする。

2・主　　催　洲本市サッカー協会

3・共　　催　五色台運動公園「アスパ五色」

4・大会日程　**平成　31　年　3　月　9　日（第1日目）**
平成　31　年　3　月　10　日（第2日目）

5・会　　場　アスパ五色サッカー場メイン芝生・サブ芝生・クレー

6・参加費　10、000円

7・大会規定　当該年度の日本サッカー協会競技規則に準ずる。
8人制で実施し、交代は自由に行なう。
試合時間は、30分（15分ハーフ）としハーフタイムの
インターバルは、5分以内とする。
リーグ戦は勝ち点方式をとる。（勝ち＝3点、分＝1点）とし
順位は、勝ち点が同じ場合、得失点差、多得点、対戦成績、
選手5人による「じゃんけん」で勝った人の多いチームの順とする。
トーナメントは同点の場合、3人によるPK戦を行う。
大会進行上、相手チームへのベンチ挨拶は、廃止します。

8・表　　彰　会長杯（上位）、理事長杯（下位）トーナメントの優勝、準優勝、
アスパ杯（5位リーグ）優勝チームにトロフィーを贈る。

9・審　　判　割当にそった審判でお願いします。（審判服着用のこと）
1人審判制で実施します。くれぐれも判定にクレーム厳禁です。

10・傷　　害　大会中の事故、傷害については応急処置以外の
責任は負わない。

３月９日（土）　第１日目リーグ戦（15－3－15・勝ち点　勝ち＝3・引き分け＝1・負け＝0）

A組	マリノ	千里ひじりA	LAZO A	平岡北	五色FC	勝	分	負	得点	得失	勝点	順位
マリノ												
千里ひじりA												
LAZO A												
平岡北												
五色FC												

B組	LAZO B	揖西西SC	アスリーナ	Aniiio	洲本FC	勝	分	負	得点	得失	勝点	順位
LAZO B												
揖西西SC												
アスリーナ												
Aniiio												
洲本FC												

C組	播磨SC	千里ひじりB	セイント	旭FC	シエロFC	勝	分	負	得点	得失	勝点	順位
播磨SC												
千里ひじりB												
セイント												
旭FC												
シエロFC												

D組	大塩SC	真備	高須SC	エスペランサ	アイリス	勝	分	負	得点	得失	勝点	順位
大塩SC												
真備												
高須SC												
エスペランサ												
アイリス												

組	1位	2位	3位	4位	5位
A　組					
B　組					
C　組					
D　組					

予選リーグで全てが同じになった場合は、選手5人による、一斉じゃんけんにより順位を決定します

第2日　会長杯

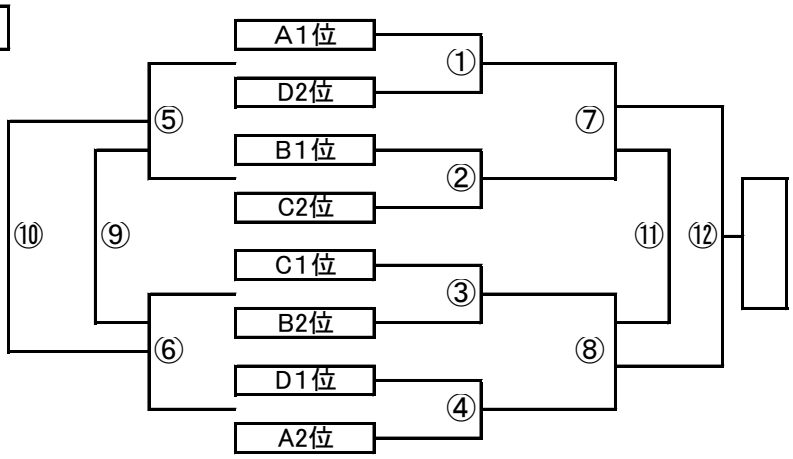

第2日　理事長杯

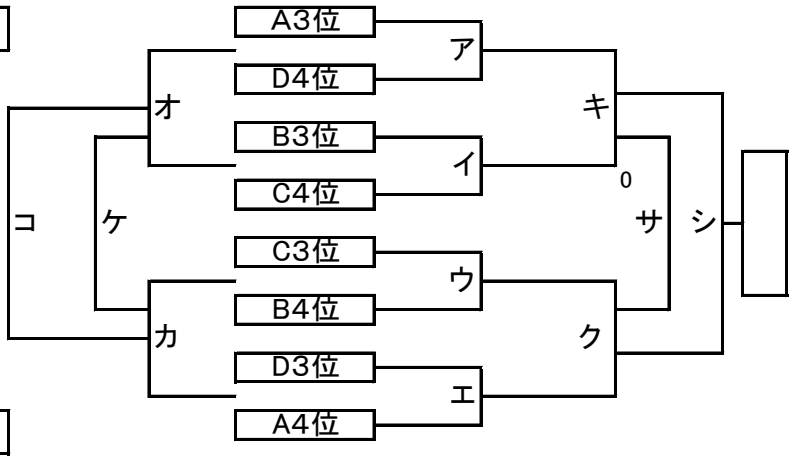

第2日　アスパ杯

5位リーグ	A組5位	B組5位	C組5位	D組5位	勝	分	負	得点	得失	勝点	順位
A組5位		A	B	D							
B組5位	0　A		C	E							
C組5位	0　B	C		F							
D組5位	0　D	E	F								

第1日目　3月9日　　**<15分－3分－15分>**　　**相手チームの、ベンチ挨拶は無しです。**

Aコート（メイン芝クレー側）					時間		Bコート（メイン芝体育館側）				
ｸﾞﾙｰﾌﾟ	組	合	せ	審判			ｸﾞﾙｰﾌﾟ	組	合	せ	審判
A	マリノ	－	千里ひじりA	揖西西SC	第①試合	12:50	A	LAZO A	－	平岡北	アスリーナ
B	LAZO B	－	揖西西SC	マリノ	第②試合	13:30	B	アスリーナ	－	Aniiio	LAZO A
A	五色FC	－	マリノ	洲本FC	第③試合	14:20	A	千里ひじりA	－	LAZO A	揖西西SC
B	洲本FC	－	LAZO B	五色FC	第④試合	15:00	B	揖西西SC	－	アスリーナ	千里ひじりA
A	平岡北	－	五色FC	LAZO B	第⑤試合	15:40	A	マリノ	－	LAZO A	Aniiio
B	LAZO B	－	アスリーナ	平岡北	第⑥試合	16:20	B	Aniiio	－	洲本FC	LAZO A

Cコート（サブ芝クレー側）					時間		Dコート（サブ芝体育館側）				
ｸﾞﾙｰﾌﾟ	組	合	せ	審判			ｸﾞﾙｰﾌﾟ	組	合	せ	審判
C	播磨SC	－	千里ひじりB	大塩SC	第①試合	9:50	C	セイント	－	旭FC	エスペランサ
D	大塩SC	－	真備	千里ひじりB	第②試合	10:30	D	高須SC	－	エスペランサ	セイント
C	シエロFC	－	播磨SC	アイリス	第③試合	11:10	C	千里ひじりB	－	セイント	真備
D	アイリス	－	大塩SC	シエロFC	第④試合	11:50	D	真備	－	高須SC	千里ひじりB
C	旭FC	－	シエロFC	アイリス	第⑤試合	12:50	C	播磨SC	－	セイント	高須SC
D	エスペランサ	－	アイリス	旭FC	第⑥試合	13:30	D	大塩SC	－	高須SC	播磨SC

Eコート（クレー南面　西側）					時間		Fコート（クレー南面　南側）				
ｸﾞﾙｰﾌﾟ	組	合	せ	審判			ｸﾞﾙｰﾌﾟ	組	合	せ	審判
A	千里ひじりA	－	五色FC	洲本FC	第①試合	**9:50**	A	マリノ	－	平岡北	LAZO B
B	揖西西SC	－	洲本FC	千里ひじりA	第②試合	10:30	B	LAZO B	－	Aniiio	マリノ
A	千里ひじりA	－	平岡北	アスリーナ	第③試合	11:10	A	五色FC	－	LAZO A	Aniiio
B	洲本FC	－	アスリーナ	平岡北	第④試合	11:50	B	揖西西SC	－	Aniiio	五色FC
		－				12:50			－		
		－				13:30			－		
C	播磨SC	－	旭FC	真備	第⑤試合	14:20	C	千里ひじりB	－	シエロFC	大塩SC
D	真備	－	アイリス	播磨SC	第⑥試合	15:00	D	大塩SC	－	エスペランサ	シエロFC
C	千里ひじりB	－	旭FC	エスペランサ	第⑦試合	15:40	C	シエロFC	－	セイント	高須SC
D	真備	－	エスペランサ	旭FC	第⑧試合	16:20	D	アイリス	－	高須SC	セイント

＜会場等使用注意＞

・芝生内は、フィールド以外も含め、試合のみ使用としております。試合前・ハーフタイムの使用も固くお断りします。
・敷地内は、駐車場・通路も含め禁煙です。喫煙場所でお願いします。
・管理等前の駐車場は、必ず枠内にお止めください。アイドリングもお断りしております。
・管理等前の駐車場が、いっぱいになった場合は、道路挟んだ向かい側の砂利駐車場へお願いします。
・ゴミ箱は設置しておりません。各チームでお持ち帰りください。
・本部に注文いただいた弁当については、午後3時30分までに管理棟までお持ちください。
　但し、残飯、アルミ、燃えるものに分別したうえ、蓋は蓋、容器は容器で重ねておいてください。
・テント等は、各チームで準備してください。会場にも貸し出し用がありますが、数は限られてます。
　借りるチームは、各チームで管理等事務所へお申し込みください。

第2日目 3月10日　　**<15分－3分－15分>**　　**相手チームの、ベンチ挨拶は無しです。**

Aコート（メイン芝クレー側）					時間		Bコート（メイン芝体育館側）				
番号	組	合	せ	審判			番号	組	合	せ	審判
①	A1位	―	D2位	D4位	第1試合	9:00	②	B1位	―	C2位	C4位
ア	A3位	―	D4位	D2位	第2試合	9:50	イ	B3位	―	C4位	C2位
	使用できません				第3試合	10:40	B	A組5位	―	C組5位	B3位
⑦	①勝者	―	②勝者	イ勝者	第4試合	11:30	⑧	③勝者	―	④勝者	エ勝者
キ	ア勝者	―	イ勝者	②勝者	第5試合	12:20	ク	ウ勝者	―	エ勝者	④勝者
D	A組5位	―	D組5位	⑦勝者	第6試合	13:10		使用できません			
⑫	⑦勝者	―	⑧勝者	A組5位	第7試合	14:00	シ	キ勝者	―	ク勝者	D組5位

Cコート（サブ芝クレー側）					時間		Dコート（サブ芝体育館側）				
番号	組	合	せ	審判			番号	組	合	せ	審判
③	C1位	―	B2位	C3位	第1試合	9:00	④	D1位	―	A2位	D3位
ウ	C3位	―	B4位	C1位	第2試合	9:50	エ	D3位	―	A4位	D1位
	使用できません				第3試合	10:40	E	B組5位	―	D組5位	A4位
⑤	①敗者	―	②敗者	ア敗者	第4試合	11:30	⑥	③敗者	―	④敗者	ウ敗者
オ	ア敗者	―	イ敗者	①敗者	第5試合	12:20	カ	ウ敗者	―	エ敗者	③敗者
C	B組5位	―	C組5位	⑥勝者	第6試合	13:10		使用できません			
⑩	⑤勝者	―	⑥勝者	B組5位	第7試合	14:00	コ	オ勝者	―	カ勝者	C組5位

Eコート（クレー南コート西側）					時間		Fコート（クレー南コート東側）				
番号	組	合	せ	審判			番号	組	合	せ	審判
A	A組5位	―	B組5位	A3位	第1試合	9:00	F	C組5位	―	D組5位	B4位
		―			第2試合	9:50			―		
		―			第3試合	10:40			―		
		―			第4試合	11:30			―		
		―			第5試合	12:20			―		
⑨	⑤敗者	―	⑥敗者	オ敗者	第6試合	13:10	⑪	⑦敗者	―	⑧敗者	キ敗者
ケ	オ敗者	―	カ敗者	⑥敗者	第7試合	14:00	サ	キ敗者	―	ク敗者	⑧敗者