⚽⚽ 日程 ⚽⚽

A1ピッチ（芝グランド）

		開始時間	対戦カード					審判
A1−1	1回戦	9：30～	1（ 岩岡A ）	2	VS.	0	2（FC玉津）	岩岡B
A1−2	1回戦	10:30～	5（ 岩岡B ）	0	VS.	2	6（大塩SC）	A1−1負
A1−3	ベスト4	11:30～	岩岡A	0	VS.	4	センアーノ神戸	A1−2負
A1−4	ベスト4	12:30～	大塩SC	2	PK 3−2	2	やまてSC	A1−3負
A1−5	田中杯	13:45～	FC玉津	6	VS.	2	エスペランサFC	主催者
A1−6	岩岡FCアミーゴ杯 決勝戦	14:45～	センアーノ神戸	3	VS.	2	大塩SC	主催者

B1ピッチ（土グランド）

		開始時間	対戦カード					審判
B1−1	1回戦	9：30～	3（尼崎南SC）	0	VS.	6	4（センアーノ神戸）	7
B1−2	1回戦	10:30～	7（やまてSC）	2	VS.	1	3（エスペランサFC）	B1−1負
B1−3	田中杯 1回戦	11:30～	FC玉津	2	VS.	0	尼崎南SC	B1−2負
B1−4	田中杯 1回戦	12:30～	岩岡B	0	VS.	7	エスペランサFC	B1−3負
B1−5	田中杯 3位決定戦	13:45～	尼崎南SC	5	VS.	3	岩岡B	主催者
B1−6	岩岡FCアミーゴ杯 3位決定戦	14:45～	岩岡A	1	VS.	0	やまてSC	主催者

岩岡FCアミーゴ杯

優勝	センアーノ神戸
準優勝	大塩SC
3位	岩岡A
4位	やまてSC

田中杯

優勝	FC玉津
2位	エスペランサFC
3位	尼崎南SC
4位	岩岡B

U12

A1(芝) B1(土)ピッチで実施

試合時間:20分－5分－20分
同点の場合PK　3名

U12
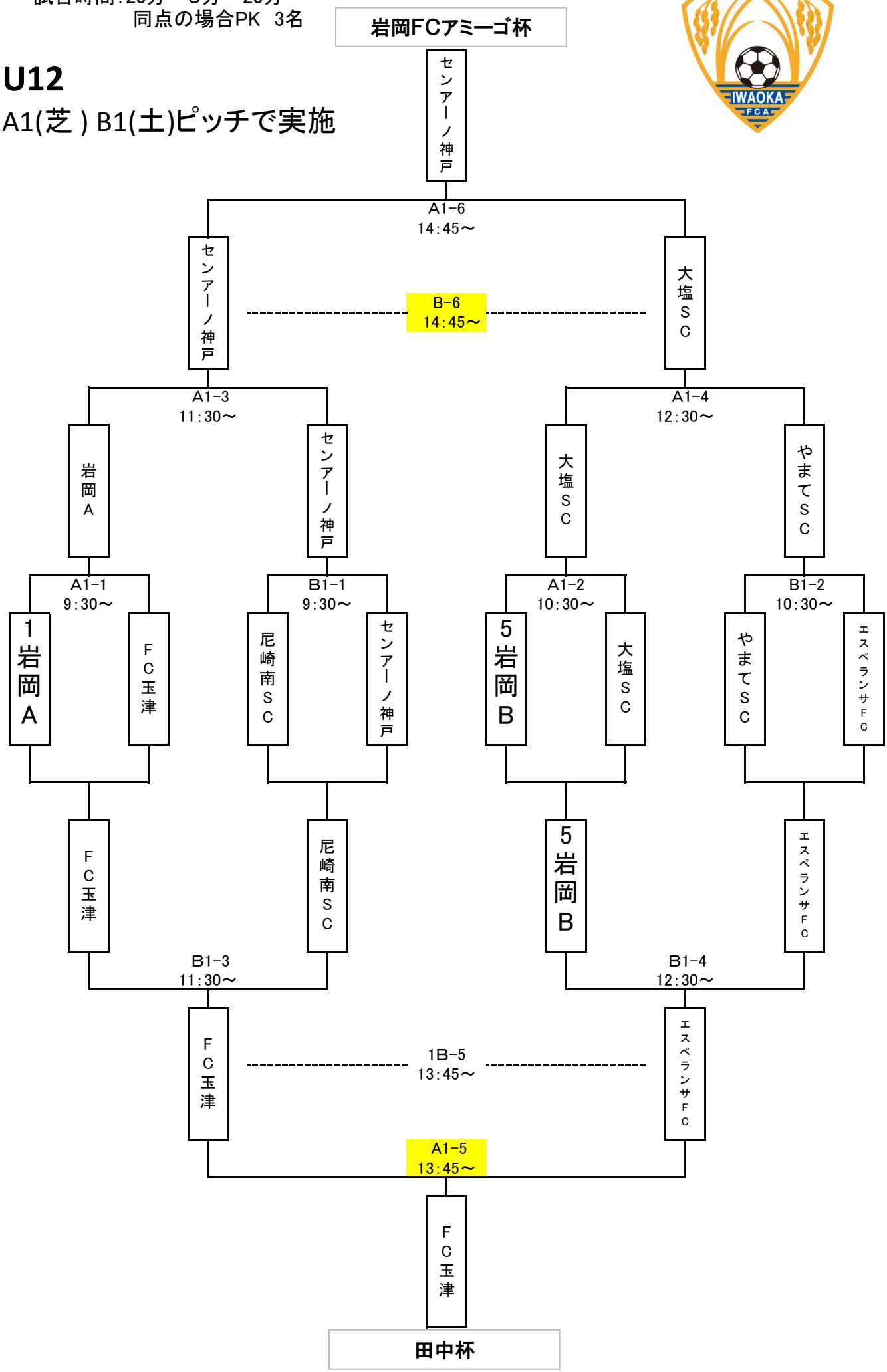
A1(芝) B1(土)ピッチで実施