チーム代表者 各位　　平成30年8月

小野スポーツ少年団フットボールクラブ
代表　加茂 孝

小野CUP U-9サッカー大会について

皆様におかれましてはいかがお過ごしでしょうか。
参加頂いた交流チームのおかげで本年も小野CUPを迎える事が出来ました。
つきましては、貴チームに大会参加要綱を送付させて頂きます。

小野CUP U-9サッカー大会開催要綱

1. 目　的　サッカー大会を通じて各地区の交流と親睦を図り、またリスペクトの精神に則って
　サッカーに係る環境に感謝出来る青少年の健全育成に寄与することを目的とする。
2. 主　催　小野スポーツ少年団フットボールクラブ (小野 FC)
3. 協　力　小野 FC 保護者会
4. 日　時　平成 30 年 9 月 22 日 (土)　8 時 30 分より 17 時 完全撤収
　小雨決行
　＊天候による大会中止の判断は、当日の朝 6 時に小野市に警報が発令されたら、
　中止にします。6 時過ぎには、各チーム関係者様へ連絡させていただきます。
　＊大会開催中、雷の発生、豪雨で試合を中断することがあります。
　雷が発生した場合は、主催者の指示に従って、至急に建物内へ避難願います。
5. 会　場　ゴールデンスター おの芝生グランド
　小野市黍田町 (ＪＲ市場駅奥)
　https://web.pref.hyogo.lg.jp/nhk09/event/documents/itizu.pdf

6．参加費　6,000 円

7．参加チーム　12 チーム

8．表　彰　優勝：小野 CUP　U-9　優勝　：トロフィー

準優勝：小野 CUP　U-9　準優勝：トロフィー

3 位：小野 CUP　U-9　3 位：トロフィー

5 位：小野 CUP　U-9　そろばん賞：トロフィー

9 位：小野 CUP　U-9　ひまわり賞：トロフィー

MVP　各チーム 1 名　：盾

9．大会規定

・　競技時間

✧　14 分-5 分-14 分

(ロスタイムなし)

・　試合球

✧　検定 4 号球 (主催者で準備)

・　組み合わせ

主催者側で厳正に抽選の上、決定する。

10．競技人数

8 人制　(自由な交代)

11．試合方法

1)　予選リーグ：12 チーム A･B･C･D ブロックに分かれて行う。

決勝トーナメント　：別紙大会運営表に記載

2) 同点の場合、予選リーグは引分けとする。

決勝トーナメントは、PK 戦　3名により勝敗を決定する。

3) 予選リーグ成績順位は勝ち点方式で次のとおりとする。

勝ち点；勝ち…3 点、引分け…1 点、負け…0 点

なお、勝ち点が同じ場合等、以下次の順位による。

② 得失点差　③ 総得点　④ 直接対戦の勝敗 ⑤ 3 名による PK 戦 (リーグ戦終了後)

4) その他

試合時間が詰まっております。前試合のハーフタイムには対戦チームの両キャプテンが本部前に集合し、コイントスを行いコート、キックオフを決めます。

他の選手は、ピッチサイドのベンチ裏で待機願います。

ベンチあいさつ無しとします。

12. 規　則

- 日本サッカー協会 8 人制サッカー競技規則及び本大会規定による。
- 選手は必ずレガースを着用する。

13. 審　判

- 一人審判とします。(審判服の着用お願いします。)
- 審判の判断でアシスタントをつけていただいても結構です。(選手でも可)
- 大会スケジュールを参照願います。

１４．その他

1) 参加チームは、試合･審判等予定時間を確認の上、余裕を持ってご来場お願いします。
試合進行がスムーズに行えるようご協力をお願いします。(大会会場は 17 時閉鎖です。)

2) 傷害事故等の対処は、各チームにおいて対応願います。

3) 飲食物 (昼食を含む) については、各チームで手配してください。

4) 弁当の空箱等各チームで出したゴミは必ず責任を持ってお持ち帰りください。
食事の残りを水場に捨てないで下さい。

5) 喫煙は必ず所定の場所でお願いします。

6) 荷物等はチームの責任で保管してください。(主催者側では一切責任をおいません)

7) ピッチ内での飲水は芝生養生の為、水のみでお願いします。(スポーツドリンク厳禁)

8) グランド外でも芝生養生の為、ブルーシート等はご遠慮下さい。

9) 都合により多少の要項変更をする場合があります。ご了承ください。
雷の発生、豪雨で試合を中断することがあります。
雷が発生した場合は、主催者の指示に従って、至急に建物内へ避難願います。

10) 開会式･閉会式はありません。

大会に関する連絡先

小野スポーツ少年団フットボールクラブ(小野 FC)

# 小野CUP U-9

2018/9/22

| Aブロック | 平岡東FC | 有野SC | 香寺SCJr | 勝点 | 得点 | 失点 | 差 | 順位 |
|---|---|---|---|---|---|---|---|---|
| 平岡東FC | | - | - | | | | | |
| 有野SC | - | | - | | | | | |
| 香寺SCJr | - | - | | | | | | |

| Bブロック | やまてSC | FC玉津 | 長尾WFCホワイト | 勝点 | 得点 | 失点 | 差 | 順位 |
|---|---|---|---|---|---|---|---|---|
| やまてSC | | - | - | | | | | |
| FC玉津 | - | | - | | | | | |
| 長尾WFCホワイト | - | - | | | | | | |

| Cブロック | ウッディSC | 小野フレンドFC | 南甲子園サッカー部 | 勝点 | 得点 | 失点 | 差 | 順位 |
|---|---|---|---|---|---|---|---|---|
| ウッディSC | | - | - | | | | | |
| 小野フレンドFC | - | | - | | | | | |
| 南甲子園サッカー部 | - | - | | | | | | |

| Dブロック | 小部キッズFC | 長尾WFCブルー | 大塩SC | 勝点 | 得点 | 失点 | 差 | 順位 |
|---|---|---|---|---|---|---|---|---|
| 小部キッズFC | | - | - | | | | | |
| 長尾WFCブルー | - | | - | | | | | |
| 大塩SC | - | - | | | | | | |

# 小野CUP U-9

2018/9/22

## 予選組合せ

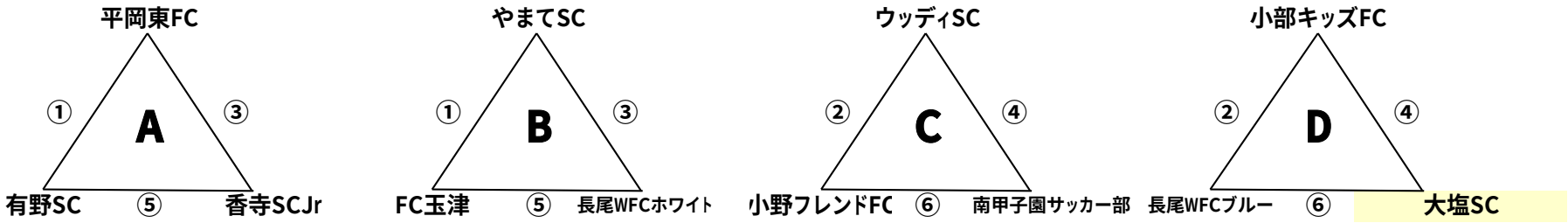


## トーナメント

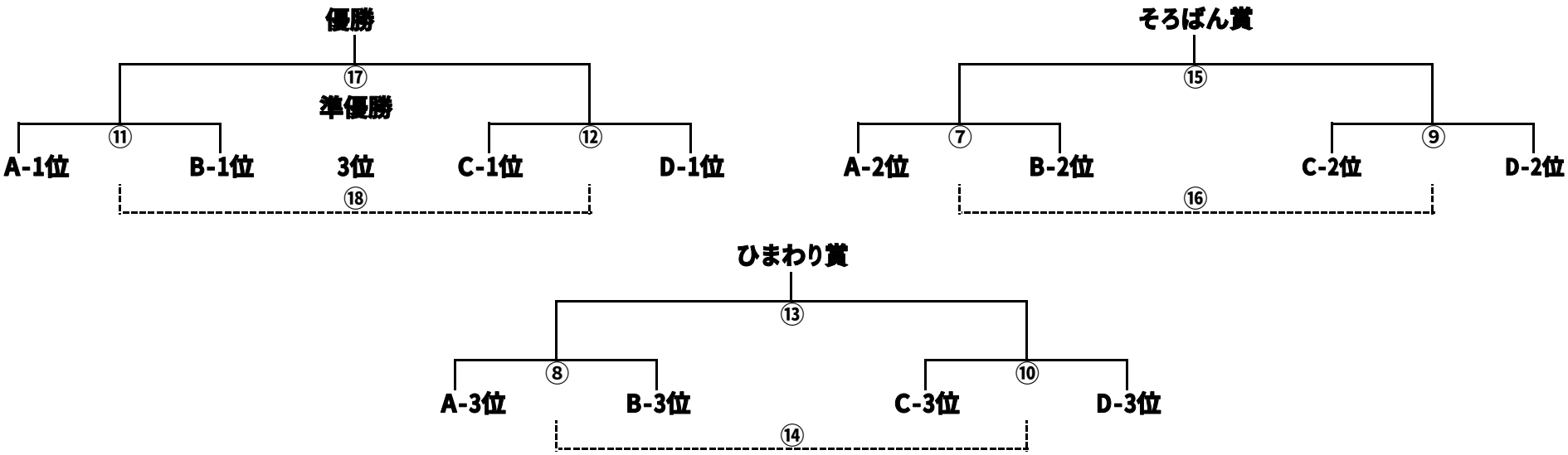

# 小野CUP U-9

2018/9/22

14-5-14

| 試合時間 | | | Aコート(管理棟側) | | | | | Bコート(奥側) | | | | |
|---|---|---|---|---|---|---|---|---|---|---|---|---|
| | | | | 対戦チーム | | | 審判 | | 対戦チーム | | | 審判 |
| 09:00 | ～ | 09:33 | 1 | 平岡東FC | | 有野SC | 小野フレンドFC | 1 | やまてSC | | FC玉津 | 長尾WFCブルー |
| 09:36 | ～ | 10:09 | 2 | ウッディSC | | 小野フレンドFC | 平岡東FC | 2 | 小部キッズFC | | 長尾WFCブルー | やまてSC |
| 10:11 | ～ | 10:44 | 3 | 香寺SCJr | | 平岡東FC | ウッディSC | 3 | 長尾WFCホワイト | | やまてSC | 小部キッズFC |
| 10:47 | ～ | 11:20 | 4 | 南甲子園サッカー部 | | ウッディSC | 香寺SCJr | 4 | 大塩SC | | 小部キッズFC | 長尾WFCホワイト |
| 11:23 | ～ | 11:56 | 5 | 有野SC | | 香寺SCJr | 南甲子園サッカー部 | 5 | FC玉津 | | 長尾WFCホワイト | 大塩SC |
| 11:59 | ～ | 12:32 | 6 | 小野フレンドFC | | 南甲子園サッカー部 | 有野SC | 6 | 長尾WFCブルー | | 大塩SC | FC玉津 |
| 12:35 | ～ | 13:08 | 7 | A-2位 | | B-2位 | A-1位 | 8 | A-3位 | | B-3位 | B-1位 |
| 13:11 | ～ | 13:44 | 9 | C-2位 | | D-2位 | 前の敗者 | 10 | C-3位 | | D-3位 | 前の敗者 |
| 13:47 | ～ | 14:20 | 11 | A-1位 | | B-1位 | 前の敗者 | 12 | C-1位 | | D-1位 | 前の敗者 |
| 14:23 | ～ | 14:56 | 13 | 8の勝者 | | 10の勝者 | 前の敗者 | 14 | 8の敗者 | | 10の敗者 | 前の敗者 |
| 14:59 | ～ | 15:32 | 15 | 7の勝者 | | 9の勝者 | 前の敗者 | 16 | 7の敗者 | | 9の敗者 | 前の敗者 |
| 15:35 | ～ | 16:08 | 17 | 11の勝者 | | 12の勝者 | 前の敗者 | 18 | 11の敗者 | | 12の敗者 | 前の敗者 |

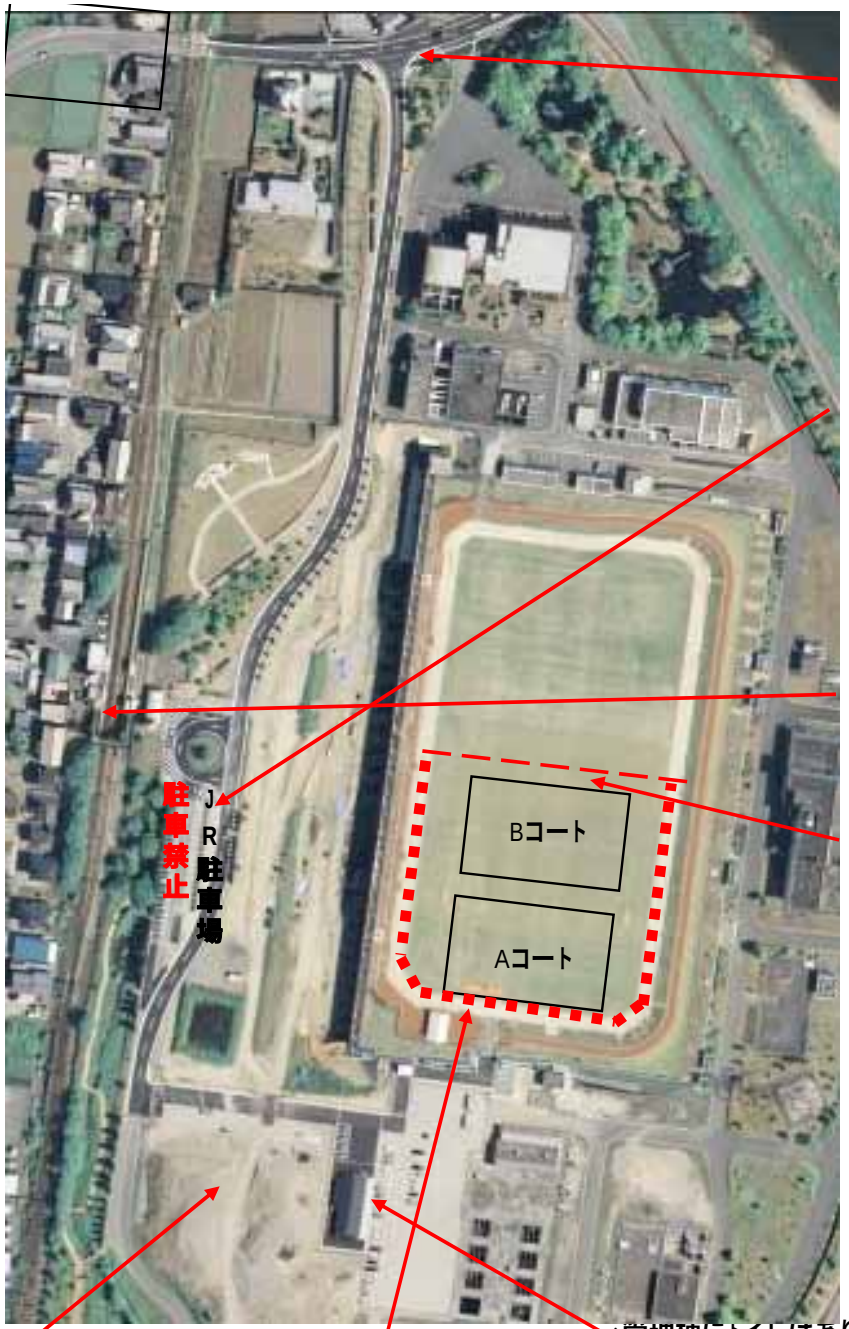


・一般道からの入口

・JR市場駅の駐車場
(駐車禁止)

・JR市場駅の歩道橋
を渡れば自販機あり

・仕切りゲート

・管理棟にトイレはあります。

・舗装されてます。150台駐車可能

・当日、点線に赤色コーンを準備します。点線の
外で応援してください。
応援エリアのどこでもテントの設営は可能です。