★★★ 大 会 要 項 ★★★

1. 趣　　旨　　楽しいサッカーを通じて、健全な心身の発達を目的とし、サッカー技術の向上に寄与するチームを招き、交流を深める。

2. 主　　催　　ステラーゴ網干サッカークラブ網干西育成会

3. 後　　援　　姫路市サッカー協会/モルテン/神戸新聞社/スポーツクラブ21 網干/
　　ベンスポーツ

4. 日　　時　　平成28年　1月　10日（日）・11日（月）

5. 会　　場　　播磨光都サッカー場（木戸口公園）
　　第２サッカー場・多目的グランド

6. 競技種目　　小学校6年生以下の部

7. 大会費用　　１チームにつき8,000円

8. 大会規定　　11人制・全日本少年サッカー大会に準ずる。

※試　　合　　【1日目】１次予選リーグ（３チーム×6ブロック）
　　２次予選リーグ（３チーム×6ブロック）
　　【2日目】決勝・順位トーナメント

※試合時間　　（予選リーグ、決勝・順位トーナメントとも）１５分－5分－１５分　※
　　※先日のお知らせに記載されている試合時間が変更になっております

※順　　位　　予選リーグ：勝ち点（勝：3点 / 負：0点 / 引き分け：１点）
　　順位は、勝ち点・得失点差・総得点・抽選の順で決定する。
　　決勝・順位トーナメント：時間内で勝敗が決しない場合は延長なしの
　　PK戦を行う。但し優勝戦のみ５分－5分の延長の後PK戦を行う。

※選手交代　　登録メンバーの中で随時行う。（リエントリー可）

※表　　彰　　決勝トーナメントの優勝・準優勝・第3位に賞状とトロフィーを、順位トーナメント１位には敢闘賞を、また各チームの優秀選手１名に記念品を授与します。

※審　　判　　主審は両日対戦表をご確認の上お願いします。副審（線審）は各試合チームより１名選出してください。　（主審は審判服を着用する。）

※そ の 他　　医療費等は自己負担とする。

【会 場 連 絡 先】
堀

★★★　予選リーグ対戦表　★★★

Aピッチ

	開始時間	チーム		チーム	審判
1	9：00～	大　塩	VS	御　津	網　干
2	9：35～	髙　砂	VS	網　干	御　津
3	10：10～	荘　内	VS	大　塩	髙　砂
4	10：45～	北五葉	VS	髙　砂	大　塩
5	11：20～	荘　内	VS	御　津	北五葉
6	11：55～	北五葉	VS	網　干	荘　内
7	12：45～	1次Ⓑ1位	VS	1次Ⓒ1位	1次Ⓔ2位
8	13：20～	1次Ⓔ2位	VS	1次Ⓕ2位	前試合負け
9	13：55～	1次Ⓐ1位	VS	1次Ⓑ1位	前試合負け
10	14：30～	1次Ⓓ2位	VS	1次Ⓔ2位	前試合負け
11	15：05～	1次Ⓐ1位	VS	1次Ⓒ1位	前試合負け
12	15：40～	1次Ⓓ2位	VS	1次Ⓕ2位	前試合負け

Bピッチ

	開始時間	チーム		チーム	審判
1	9：00～	白　浜	VS	余　部	ルゼル
2	9：35～	佐　用	VS	ルゼル	余　部
3	10：10～	K．S．FC	VS	白　浜	佐　用
4	10：45～	若　草	VS	佐　用	白　浜
5	11：20～	K．S．FC	VS	余　部	若　草
6	11：55～	若　草	VS	ルゼル	K.S.FC
7	12：45～	1次Ⓔ1位	VS	1次Ⓕ1位	1次Ⓑ3位
8	13：20～	1次Ⓑ3位	VS	1次Ⓒ3位	前試合負け
9	13：55～	1次Ⓓ1位	VS	1次Ⓔ1位	前試合負け
10	14：30～	1次Ⓐ3位	VS	1次Ⓑ3位	前試合負け
11	15：05～	1次Ⓓ1位	VS	1次Ⓕ1位	前試合負け
12	15：40～	1次Ⓐ3位	VS	1次Ⓒ3位	前試合負け

Cピッチ

	開始時間	チーム		チーム	審判
1	9：00～	パルセイロ	VS	御国野	太　子
2	9：35～	山　田	VS	太　子	御国野
3	10：10～	蓮　池	VS	パルセイロ	山　田
4	10：45～	石切東	VS	山　田	パルセイロ
5	11：20～	蓮　池	VS	御国野	石切東
6	11：55～	石切東	VS	太　子	蓮　池
7	12：45～	1次Ⓑ2位	VS	1次Ⓒ2位	1次Ⓕ3位
8	13：20～	1次Ⓔ3位	VS	1次Ⓕ3位	前試合負け
9	13：55～	1次Ⓐ2位	VS	1次Ⓑ2位	前試合負け
10	14：30～	1次Ⓓ3位	VS	1次Ⓔ3位	前試合負け
11	15：05～	1次Ⓐ2位	VS	1次Ⓒ2位	前試合負け
12	15：40～	1次Ⓓ3位	VS	1次Ⓕ3位	前試合負け

※副審は、対戦チームから各１名（相互）でお願いします。

★★★ 1次予選リーグ勝敗表 ★★★

1-Aリーグ

	蓮　池	パルセイロ	御国野	得点	失点	差	勝点	順位
蓮　池								
パルセイロ								
御国野								

1-Bリーグ

	K. S. FC	白　浜	余　部	得点	失点	差	勝点	順位
K. S. FC								
白　浜								
余　部								

1-Cリーグ

	荘　内	大　塩	御　津	得点	失点	差	勝点	順位
荘　内								
大　塩								
御　津								

1-Dリーグ

	石切東	山　田	太　子	得点	失点	差	勝点	順位
石切東								
山　田								
太　子								

1-Eリーグ

	若　草	佐　用	ルゼル	得点	失点	差	勝点	順位
若　草								
佐　用								
ルゼル								

1-Fリーグ

	北五葉	高　砂	網　干	得点	失点	差	勝点	順位
北五葉								
高　砂								
網　干								

★★★ ２次予選リーグ勝敗表 ★★★

１位-Aリーグ

	1-A　1位	1-B　1位	1-C　1位	得点	失点	差	勝点	順位
1-A　1位								
1-B　1位								
1-C　1位								

１位-Bリーグ

	1-D　1位	1-E　1位	1-F　1位	得点	失点	差	勝点	順位
1- D　1位								
1-E　1位								
1-F　1位								

２位-Cリーグ

	1-A　2位	1-B　2位	1-C　2位	得点	失点	差	勝点	順位
1- A　2位								
1-B　2位								
1-C　2位								

２位-Dリーグ

	1-D　2位	1-E　2位	1-F　2位	得点	失点	差	勝点	順位
1-D　2位								
1-E　2位								
1-F　2位								

３位-Eリーグ

	1-A　3位	1-B　3位	1-C　3位	得点	失点	差	勝点	順位
1- A　3位								
1-B　3位								
1-C　3位								

３位-Fリーグ

	1-D　3位	1-E　3位	1-F　3位	得点	失点	差	勝点	順位
1-D　3位								
1-E　3位								
1-F　3位								

★★★2日目トーナメント対戦表　★★★

Aピッチ

	開始時間	チーム		チーム	審判
1	9：00～	2次C2位	VS	2次B2位	
2	9：50～	2次C3位	VS	2次E3位	
3	10：40～	2次A1位	VS	① B勝	
4	11：30～	② A勝	VS	② B勝	
5	12：20～		VS		
6	13：10～	③ A勝	VS	① A勝	
7	14：00～	⑤ D勝	VS	⑤ B勝	
8	14：50～	⑥ A勝	VS	⑥ C勝	

Bピッチ

	開始時間	チーム		チーム	審判
1	9：00～	2次A3位	VS	2次D1位	
2	9：50～	2次F1位	VS	2次E2位	
3	10：40～	① C負	VS	① D負	
4	11：30～	② A負	VS	② B負	
5	12：20～	③ B勝	VS	③ C負	
6	13：10～	④ B勝	VS	④ D勝	
7	14：00～	④ A勝	VS	④ C勝	
8	14：50～		VS		

Cピッチ

	開始時間	チーム		チーム	審判
1	9：00～	2次A2位	VS	2次D2位	
2	9：50～	2次F3位	VS	2次D3位	
3	10：40～	① D勝	VS	2次B1位	
4	11：30～	② D勝	VS	② C勝	
5	12：20～		VS		
6	13：10～	① C勝	VS	③ C勝	
7	14：00～	⑤ D負	VS	⑤ B負	
8	14：50～	⑥ A負	VS	⑥ C負	

Dピッチ（多目的）

	開始時間	チーム		チーム	審判
1	9：00～	2次C1位	VS	2次B3位	
2	9：50～	2次F2位	VS	2次E1位	
3	10：40～	① B負	VS	① A負	
4	11：30～	② D負	VS	② C負	
5	12：20～	③ A負	VS	③ D	
6	13：10～	④ B負	VS	④ D負	
7	14：00～	④ A負	VS	④ C負	
8	14：50～		VS		

※副審は、対戦チームから各１名（相互）でお願いします。

★★★ 決勝・順位トーナメント表 ★★★

2日目　**決勝トーナメント**

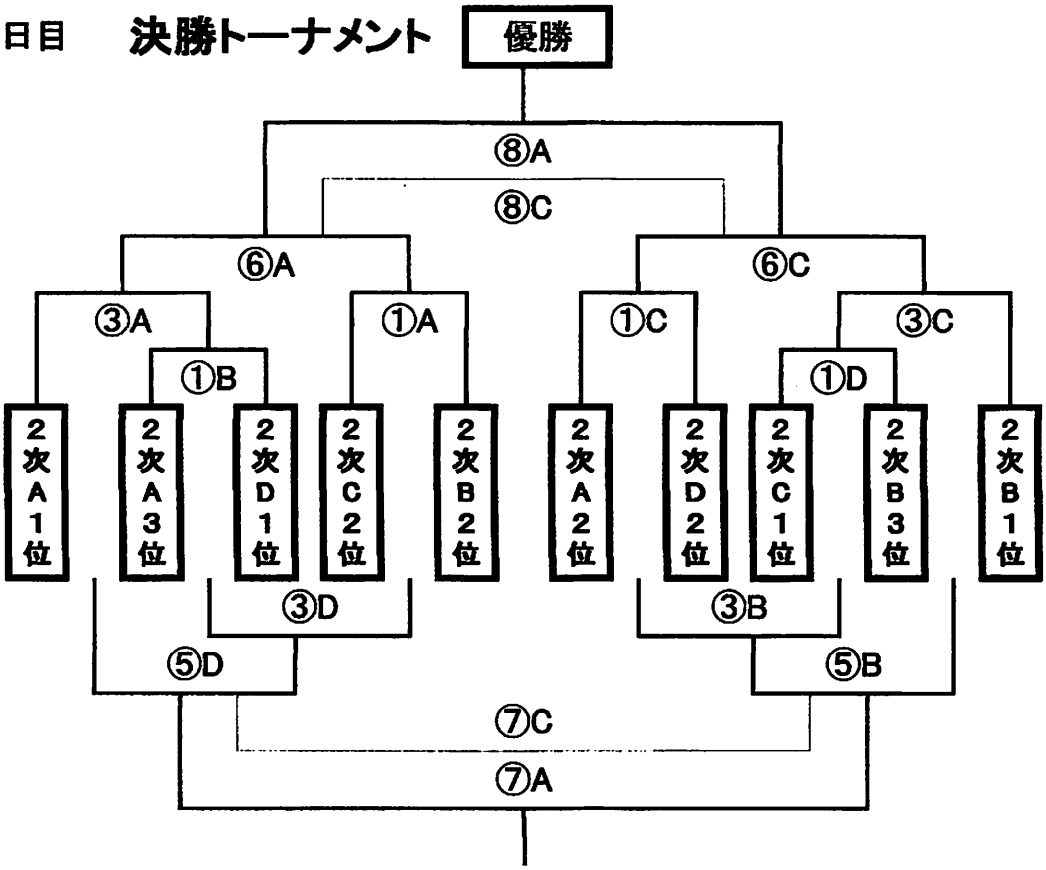

順位トーナメント

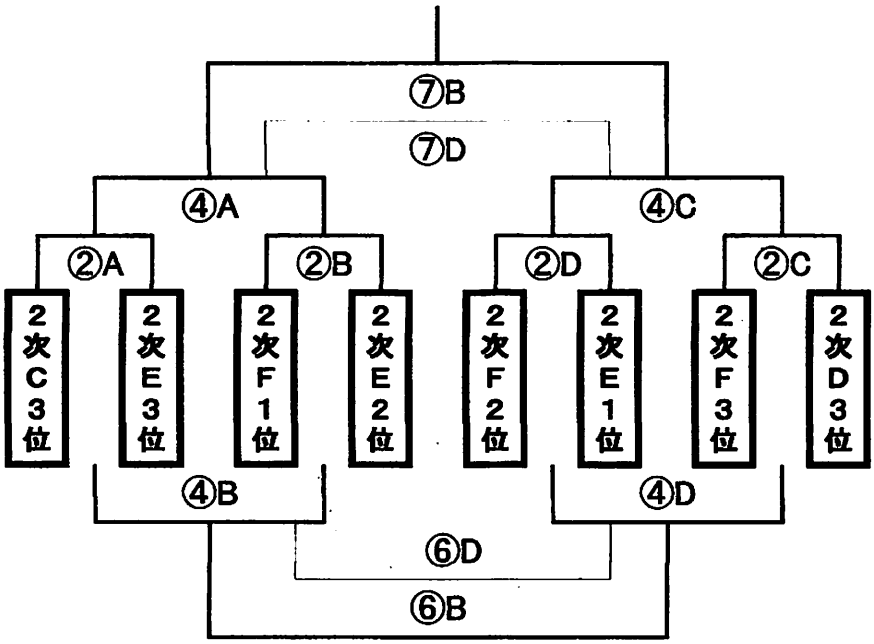

★★★ 注 意 事 項 ★★★

全チーム　スタッフ・選手・父兄　全員厳守してください。

[播磨光都サッカー場(木戸口公園)の注意事項]

・敷地内喫煙場所以外禁煙、火気厳禁(簡易ガスコンロも含む)、禁酒とする。
・観覧席内、ピッチ内のテント及びフェンス等にひもを掛けてのシートも禁止。
・ピッチ内の飲料水は水のみ(お茶、ｽﾎﾟｰﾂﾄﾞﾘﾝｸ不可、水以外持ち込みも不可)。
・ピッチ内に入るときは靴の土等を落として入ること。
・ピッチ内で遊ばないこと。
・ピッチ内での練習等は選手、指導者のみとする。なお試合でのベンチ人数については大会要項による。
・人工芝を触って抜かないこと。
・ごみや持ち込まれたペットボトルは必ず持ち帰ること。
(ゴミ箱は設置してません)。
・フェンスに足を掛けたり、またいだり、登らないこと。
・ピッチには入り口以外から入らないこと。
・観覧席、駐車場等(アスファルト舗装等)ピッチ外でボール遊びをしないこと。
・駐車場の枠内に順序よく南北方向に駐車すること。
・駐車場が満杯の場合は、公園入り口の県道沿いの駐車場にとめること。
・防災備蓄倉庫前、道路、通路に車を駐車しないこと。
・駐車場にテントを設置しないこと。
・第1グランドと第2グランド間の坂の所を登らないこと(階段使用すること)。
・ボールを故意にフェンスや壁に当てないこと。
・試合中の練習は禁止とするが試合と試合の間は可能とする、ただし使用していないコートがある場合は次の試合のチームのみ使用してもよい。
・駐車場でのトラブルは当事者同士で処理すること。一切責任は負いません。
・更衣室を使用されたチームは掃除をすること。
・利用時間に準備、後片付けや更衣室使用時間は含まれます。
・その他施設を大事に使用すること。
・その他管理人の指示に従うこと。

※基本的に駐車場でのボール使用禁止！！ボールはコート内のみ使用可。
　ボールは手で持って移動してください。

上記の事が守れないチーム(応援の父兄含)は公園から

退去させ、今後の使用をお断りさせて頂きます。

(＊申込責任者が使用者全員に以上の事を責任持って連絡してください)

播磨光都サッカー場事務所
〒678-1205　赤穂市上郡町光都3丁目9番3号　　TEL　0791-58-1616

★★★ 会場案内 ★★★

播磨光都サッカー場　施設図

●いずれの観覧席でもボールは蹴らないでください。
●フェンスに足をかけたり、またいだりしないでください。
●いずれの駐車場でもボールは蹴らないでください。ボールを使用しないアップを
●観覧席へのテント・タープの設置はご遠慮ください。
●試合中のグランド内でのUPはご遠慮ください。（ハーフタイムのみ入場可能）
●展望台へ上がる際は、必ず階段を利用ください。土の斜面を登ってはいけません。

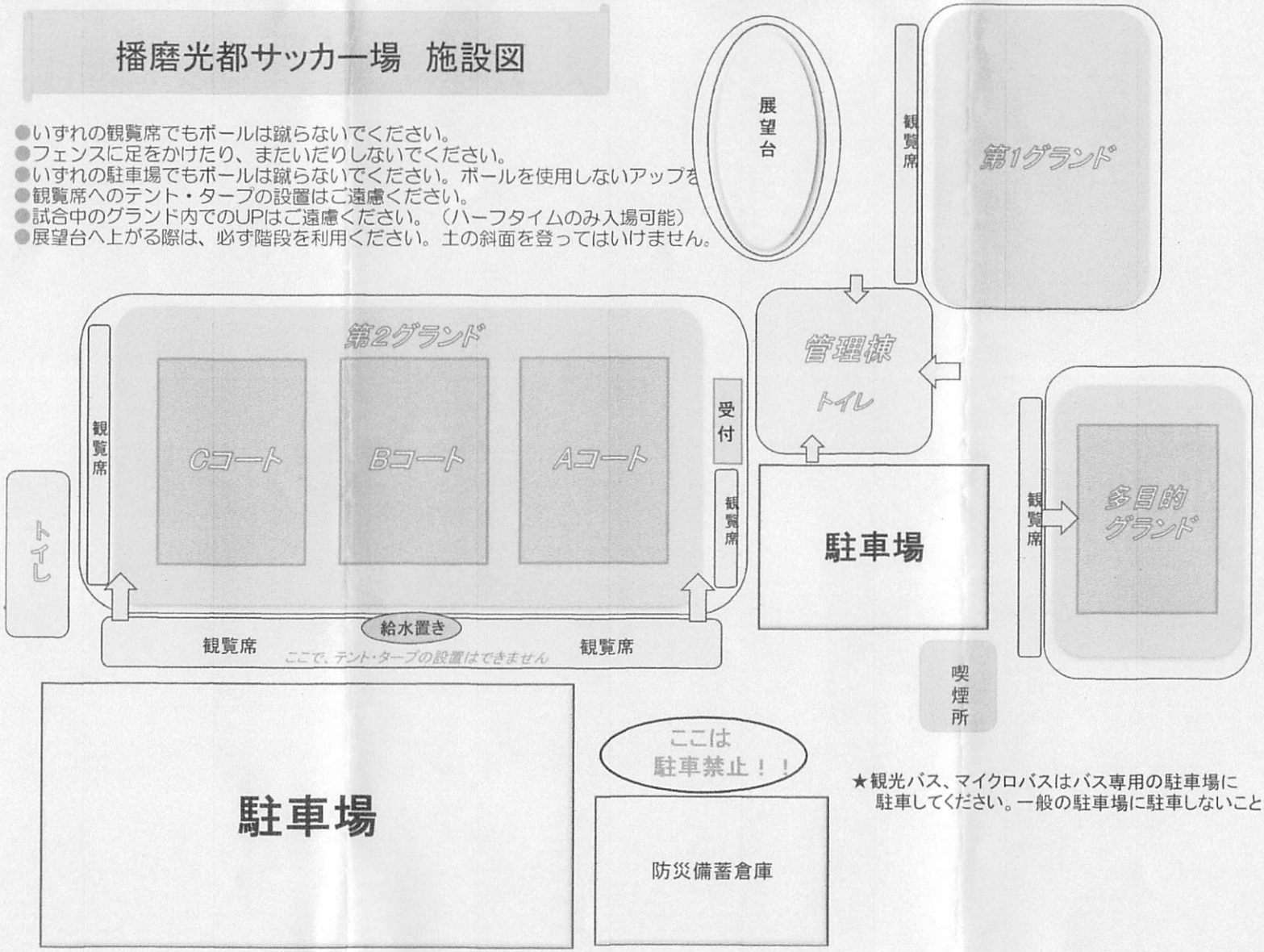

★観光バス、マイクロバスはバス専用の駐車場に
駐車してください。一般の駐車場に駐車しないこと