第11回

西播磨杯争奪少年サッカー大会

主催：NPO法人西播磨サッカー協会　4種トレセン

協賛：NPO法人西播磨サッカー協会

開催日：2012年10月20日、21日

会場：播磨光都サッカー場

第１日目（予選リーグ）試合日程表

試合時間：15分－3分－15分

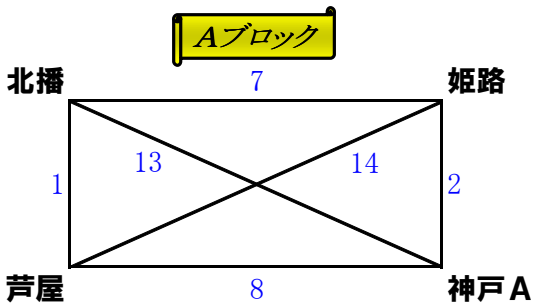

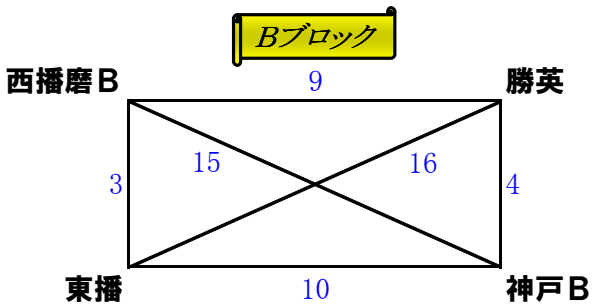

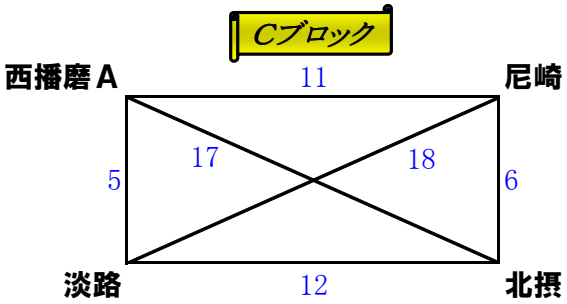

	Aコート				Bコート	Cコート			
時間	番号	対戦			審判		番号	対戦			審判
10:00	1	北播	－	芦屋	西播磨	アップ場として使用	2	姫路	－	神戸A	勝英
10:40	3	西播磨B	－	東播	淡路		4	勝英	－	神戸B	尼崎
11:20	5	西播磨A	－	淡路	北播		6	尼崎	－	北摂	芦屋
12:00	7	北播	－	姫路	西播磨		8	芦屋	－	神戸A	東播
12:40	9	西播磨B	－	勝英	尼崎		10	東播	－	神戸B	北摂
13:20	11	西播磨A	－	尼崎	神戸		12	淡路	－	北摂	姫路
14:00	13	北播	－	神戸A	西播磨		14	姫路	－	芦屋	勝英
14:40	15	西播磨B	－	神戸B	北摂		16	勝英	－	東播	淡路
15:20	17	西播磨A	－	北摂	神戸		18	尼崎	－	淡路	東播

〈Aブロック〉

	北播	芦屋	姫路	神戸A	勝ち点	得点	失点	得失差	順位
北播									
芦屋									
姫路									
神戸A									

〈Bブロック〉

	西播磨B	東播	勝英	神戸B	勝ち点	得点	失点	得失差	順位
西播磨B									
東播									
勝英									
神戸B									

〈Cブロック〉

	西播磨A	尼崎	淡路	北摂	勝ち点	得点	失点	得失差	順位
西播磨A									
尼崎									
淡路									
北摂									

第2日目（決勝トーナメント）試合日程表

試合時間：15分－3分－15分

上位トーナメント

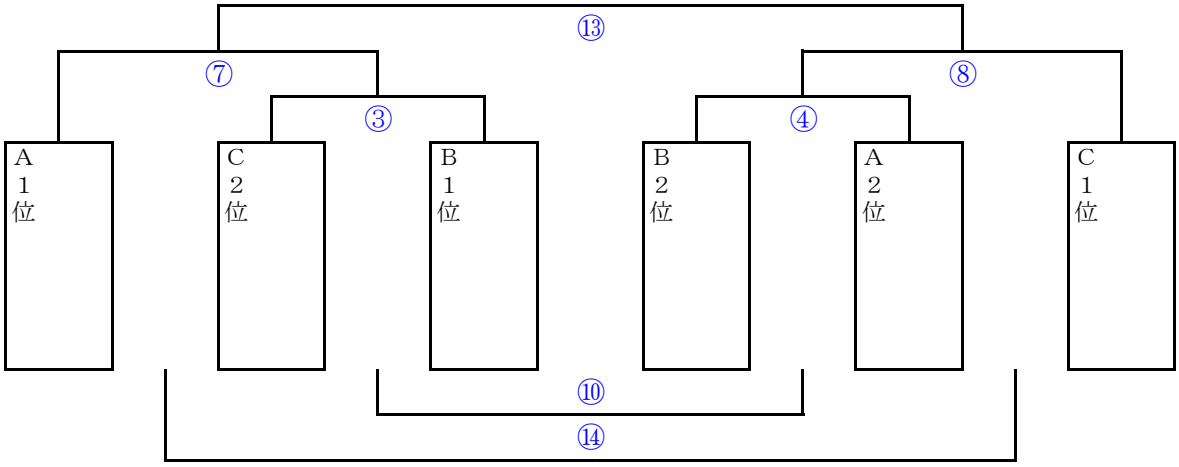

下位トーナメント

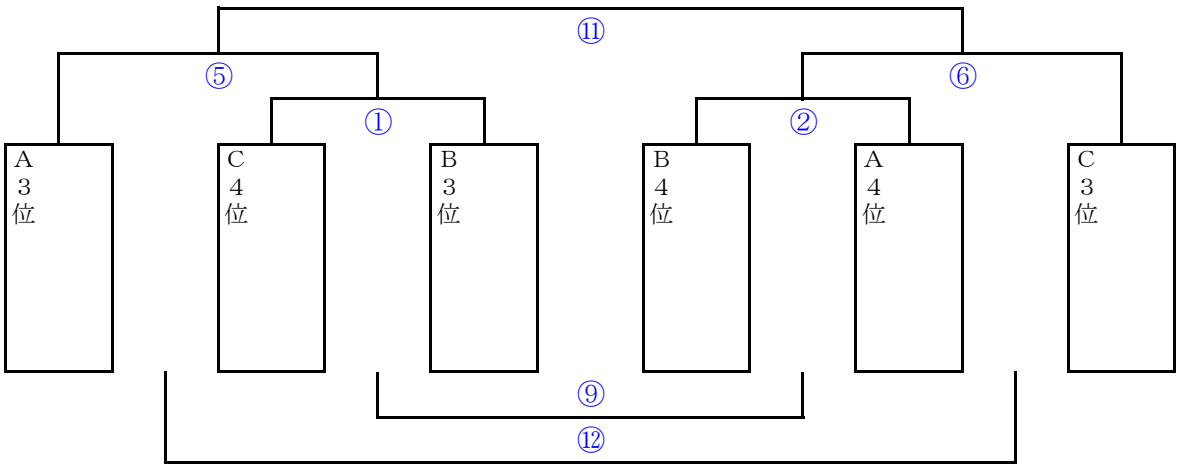

	Aコート				Bコート	Cコート			
時間	番号	対戦			審判		番号	対戦			審判
10:30	①	C4位	－	B3位	A1位	アップ場として使用	②	B4位	－	A4位	C1位
11:10	③	C2位	－	B1位	①勝		④	B2位	－	A2位	②勝
11:50	⑤	A3位	－	①勝	③勝		⑥	②勝	－	C3位	④勝
12:30	⑦	A1位	－	③勝	⑤勝		⑧	④勝	－	C1位	⑥勝
13:10	⑨	①負	－	②負	⑦勝		⑩	③負	－	④負	⑧勝
13:50	⑪	⑤勝	－	⑥勝	⑨勝		⑫	⑤負	－	⑥負	⑩勝
14:30	⑬	⑦勝	－	⑧勝	⑪勝		⑭	⑦負	－	⑧負	⑫勝

播磨光都サッカー場周辺地図

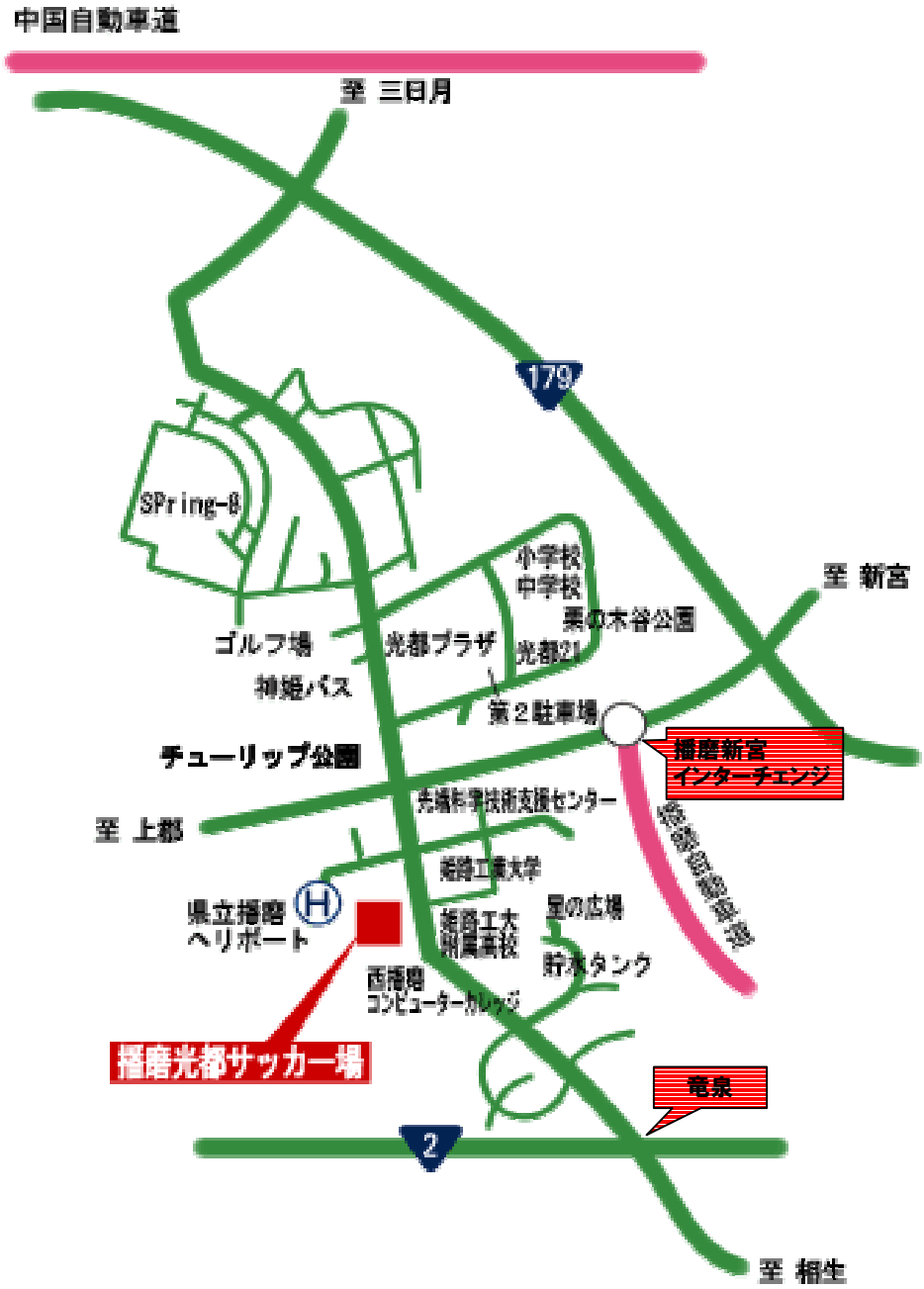

播磨光都サッカー場へのアクセス

○

○

○

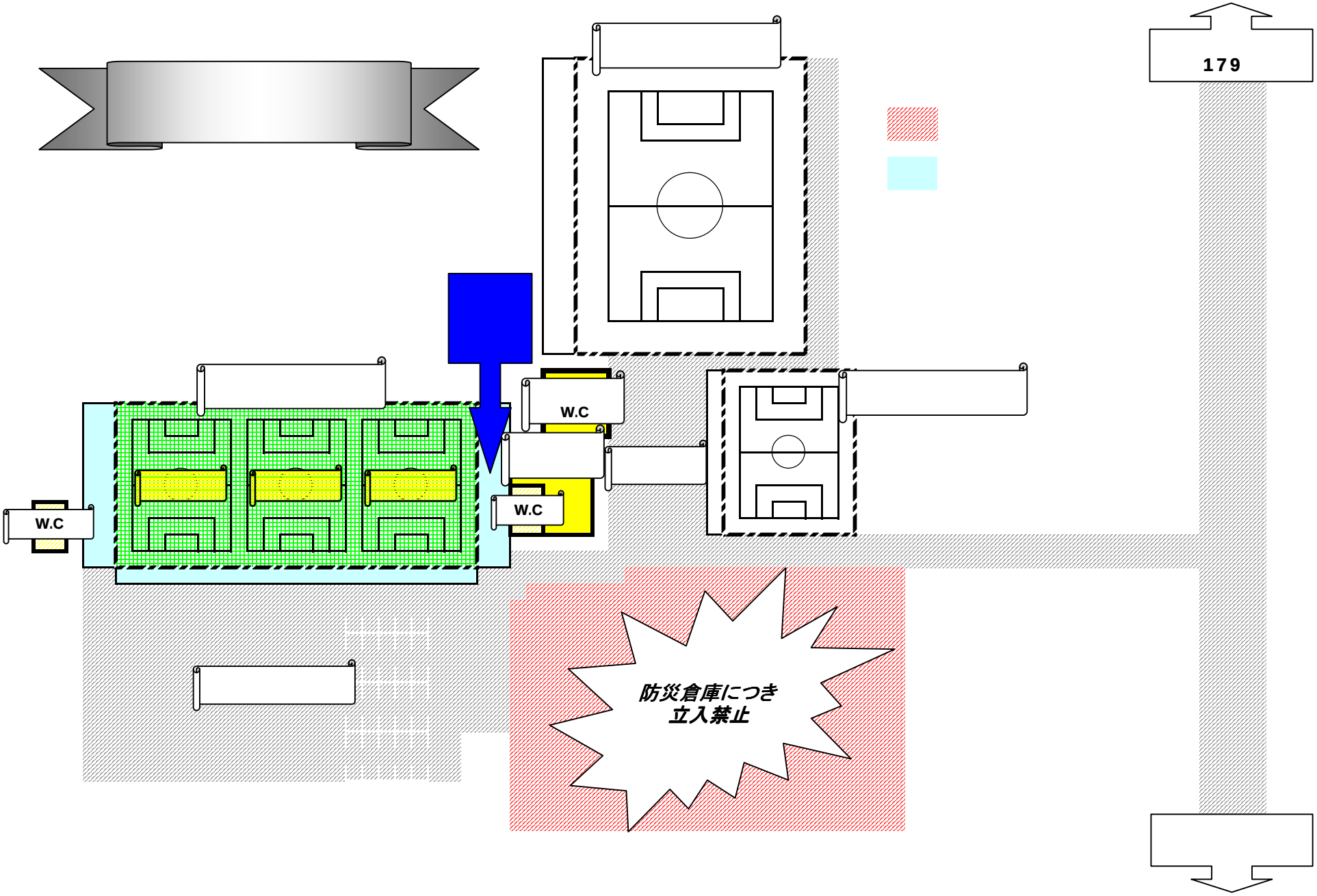
179
W.C
W.C
W.C
防災倉庫につき
立入禁止

諸注意・お願い事項

（１）大会本部では、テントの用意は出来ませんので各チームにて準備願います。

（２）ゴミ箱は設置していません。各チームにて持ち帰って頂くよう、よろしく御願いします。

（３）スムーズな試合進行が出来るようご協力をお願いします。
試合開始5分前にはコートサイドにスタンバイ願います。

（４）播磨光都サッカー場の注意事項を下記に記載します。かなり厳しく決められています
が必ず守っていただくよう選手・保護者に周知願います。

[木戸口公園光都サッカー場の注意事項]

○ 敷地内喫煙場所以外禁煙、火気厳禁（簡易コンロも含む）、禁酒とする。

○ 観覧席内、ピッチ内のテント及びフェンス等にひもを掛けてのシートも禁止。

○ ピッチ内の飲料水は水のみ（お茶、ｽﾎﾟｰﾂﾄﾞﾘﾝｸ不可、水以外持ち込みも不可）。

○ ピッチ内に入るときは靴の土等を落として入ること。

○ ピッチ内で遊ばないこと。

○ ピッチ内での練習等は選手・指導者のみとする。なお、試合でのベンチ人数については
大会要項による。

○ 人工芝を触って抜かないこと。

○ ごみや持ち込まれたペットボトルは必ず持ち帰ること。（ゴミ箱は設置してません）

○ フエンスに足を掛けたり、またいだり、登らないこと。

○ ピッチには入り口以外から出入りしないこと。

○ 観覧席、駐車場等(アスファルト舗装等)ピッチ外でボール遊びをしないこと。

○ 駐車場の枠内に順序よく南北方向に駐車すること。

○ 駐車場が満杯の場合は、公園入り口の県道沿いの駐車場に駐車すること。

○ 防災備蓄倉庫前、道路、通路に駐車しないこと。

○ 駐車場にテントを設置しないこと。

○ 第1グランドと第2グランド間の坂の所を登らないこと（階段使用すること）。

○ ボールを故意にフェンスに当てないこと。

○ 試合中の練習は禁止とするが、試合と試合の間は可能とする。ただし使用していない
コートがある場合は次の試合のチームのみ使用してもよい。

○ 駐車場でのトラブルは当事者同士で処理すること。一切責任は負いません。

○ 更衣室を使用されたチームは掃除をすること。

○ 利用時間に準備、後片付けや更衣室使用時間は含まれます。

○ その他施設を大事に使用すること。

○ その他管理人の指示に従うこと。

上記の事が守れないチーム（応援の父兄含）は公園から退去させ、今後の使用をお断りさせて
頂きます。
（＊申込責任者が使用者全員に以上の事を責任持って連絡してください）

播磨光都サッカー場事務所
〒678-1205 赤穂郡上郡町光都3丁目9番3号　TEL 0791-58-1616