H22年5月9日更新

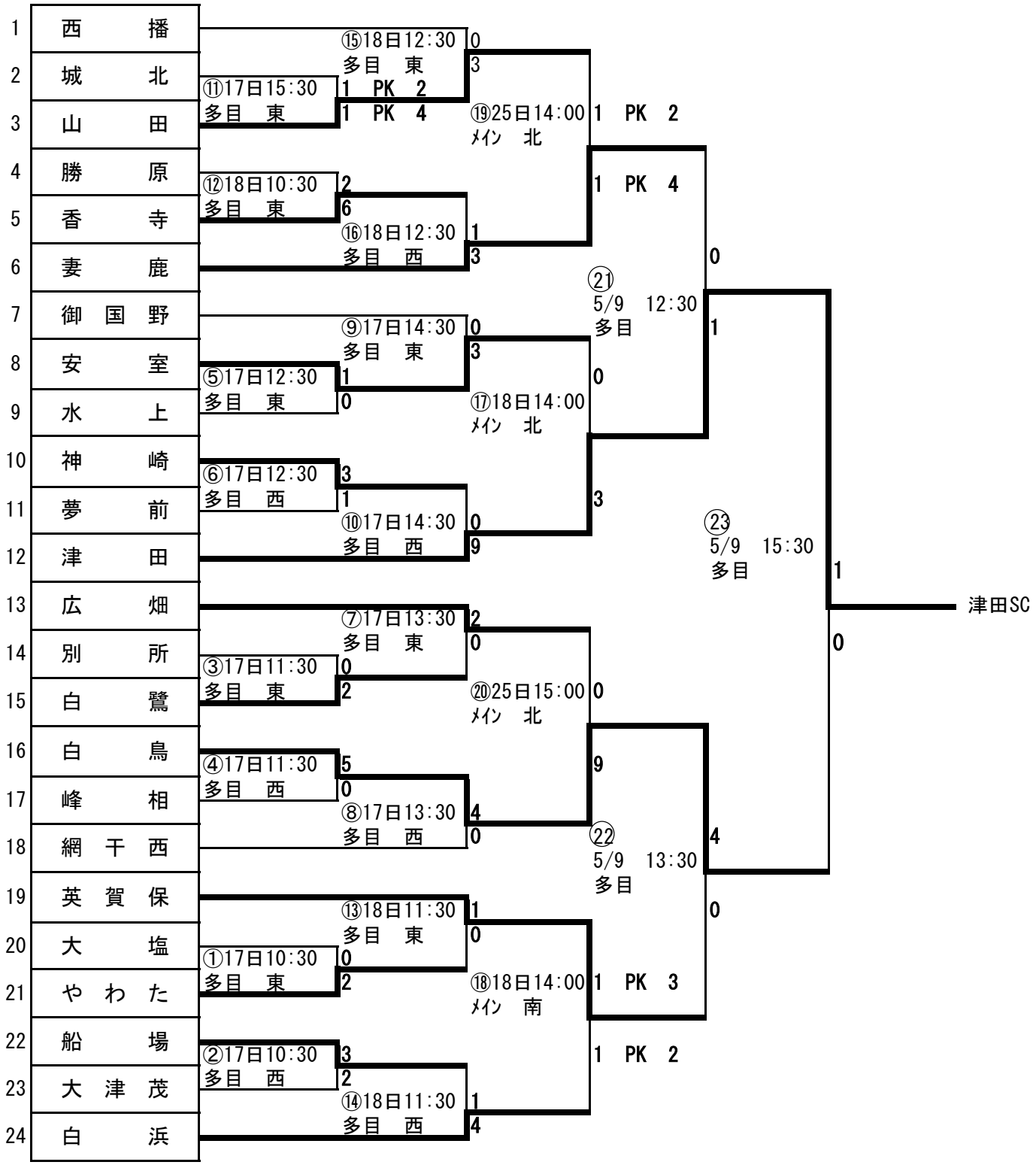
1 西播
2 城北
3 山田
4 勝原
5 香寺
6 妻鹿
7 御国野
8 安室
9 水上
10 神崎
11 夢前
12 津田
13 広畑
14 別所
15 白鷺
16 白鳥
17 峰相
18 網干西
19 英賀保
20 大塩
21 やわた
22 船場
23 大津茂
24 白浜
⑪17日15:30 多目 東
1 PK 2
1 PK 4
⑫18日10:30 多目 東
2
6
⑮18日12:30 多目 東
0
3
⑯18日12:30 多目 西
1
3
⑤17日12:30 多目 東
1
0
⑥17日12:30 多目 西
3
1
⑨17日14:30 多目 東
0
3
⑩17日14:30 多目 西
0
9
③17日11:30 多目 東
0
2
④17日11:30 多目 西
5
0
⑦17日13:30 多目 東
2
0
⑧17日13:30 多目 西
4
0
①17日10:30 多目 東
0
2
②17日10:30 多目 西
3
2
⑬18日11:30 多目 東
1
0
⑭18日11:30 多目 西
1
4
⑲25日14:00 メイン 北
1 PK 2
1 PK 4
⑰18日14:00 メイン 北
0
3
⑳25日15:00 メイン 北
0
9
⑱18日14:00 メイン 南
1 PK 3
1 PK 2
㉑ 5/9 12:30 多目
0
1
㉒ 5/9 13:30 多目
4
0
㉓ 5/9 15:30 多目
1
0
津田SC